STI

КРАНЫ ШАРОВЫЕ ЛАТУННЫЕ
газовые

ПАСПОРТ

РУКОВОДСТВО ПО ЭКСПЛУАТАЦИИ

1. Назначение.

Краны шаровые латунные газовые STI предназначены для установки в качестве запорных устройств на газовых трубопроводах.

2. Основные технические данные и характеристики.

Наименование параметра	Показатели
Номинальный диаметр DN, мм	15,20,25,32,40,50
Цвет ручки	желтый
Номинальное давление PN, МПа (кгс/см2)	1,6 (16)
Температура рабочей среды, С°	от -20 до +60
Рабочая среда*	Природный газ
Класс герметичности	«А» по ГОСТ 9544-2015
Материал уплотнения шара, шпинделя	PTFE (фторопласт)
Материал корпуса, шара, штока	Латунь
Средний ресурс	20000 циклов
Нормативный срок службы	10 лет

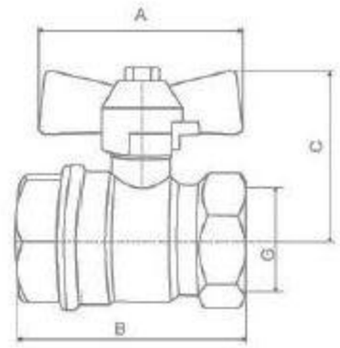

DN	G	A	B	C	вес, г
15	1/2"	51	50	37	133
20	3/4"	51	54	39	188

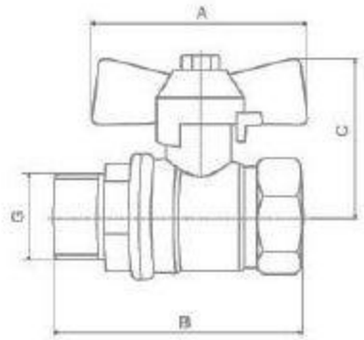

DN	G	A	B	C	вес, г
15	1/2"	51	57	37	147
20	3/4"	51	63	39	207

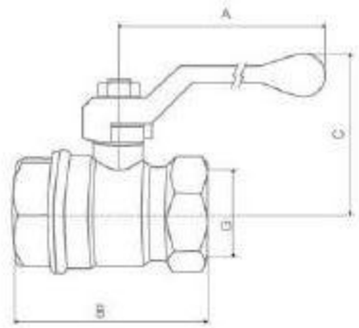

DN	G	A	B	C	вес, г
15	1/2"	85	50	37	147
20	3/4"	85	54	39	200
25	1"	100	66	50	324
32	1 1/4 "	118	75	54	520
40	1 1/2"	130	86	64	743
50	2"	154	100	74	1131

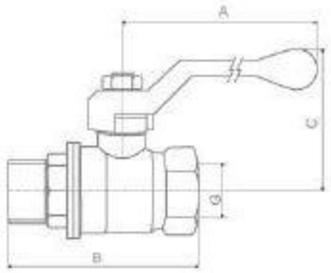

DN	G	A	B	C	вес, г
15	1/2"	85	57	37	160
20	3/4"	85	64	39	220
25	1"	100	73	50	356

3. Устройство и принцип работы.

Во внутренней полости корпуса между фторопластовыми кольцевыми уплотнениями установлен запирающий орган (шар). Поджим шара к уплотнениям обеспечивает крышка корпуса. Управление запирающим органом осуществляется с помощью рукоятки (рычаг, «бабочка»), закрепленной на шпинделе (штоке).

4. Монтаж и эксплуатация.

Монтаж шаровых кранов STI должен осуществляться специалистами организаций имеющих свидетельство СРО, а также изучившие устройство крана, правила техники безопасности и руководство по эксплуатации.

Перед установкой на трубопровод необходимо провести внешний осмотр крана на предмет отсутствия видимых повреждений и дефектов, рукоятка должна вращаться на угол 90^0 свободно без заеданий. Резьбовые концы крана должны свободно «от руки» соединяться с ответными частями трубопровода. Резьба ответных деталей должна соответствовать ГОСТ 6357-81.

В целях предотвращения образования трещин на муфтовых концах крана, деформации корпуса крана и нарушения герметичности соединения корпус-крышка необходимо применять стандартные рожковые ключи. При навинчивании на трубу кран следует удерживать ключом за ту же муфту, которая навинчивается на трубу.

В соответствии с ГОСТ 122063-2015 п.9.6, кран не должен испытывать нагрузок от трубопровода (изгиб, сжатие, растяжение, неравномерность затяжки крепежа). При необходимости должны быть предусмотрены опоры или компенсаторы снижающие нагрузку на кран от трубопровода.

Для герметизации резьбового соединения должны применяться уплотнительные материалы: лен сантехнический либо другие специализированные материалы.

Во время эксплуатации кран должен находиться в положении **«ЗАКРЫТО»** или **«ОТКРЫТО»**, при нахождении запирающего органа (шара) в промежуточном положении ресурс крана уменьшается.

Установочное положение – любое.

Рекомендуется перед краном устанавливать фильтрующие элементы во избежание попадания в кран абразивных элементов.

5. Транспортирование и хранение

Краны должны храниться в упакованном виде в закрытом положении в помещении или под навесом в соответствии с условиями хранения 3 по ГОСТ 15150-69. Краны могут транспортироваться любым видом транспорта, в соответствии с действующими правилами данного вида транспорта.

6. Гарантийные обязательства.

Изготовитель гарантирует соответствие кранов шаровых угловых STI требованиям безопасности, при условии соблюдения потребителем правил использования, хранения, монтажа и эксплуатации.

Гарантия распространяется на все дефекты, возникшие, по вине завода изготовителя и не распространяется на дефекты, возникшие в результате нарушения п.4,5, настоящего паспорта.

Гарантийный период составляет **60 месяцев** со дня ввода в эксплуатацию, при условии соблюдения потребителем требований по монтажу и эксплуатации, а также правил хранения.

Дата продажи	Тип и размер	Количество	Организация продавец